mapol
Elišky Přemyslovny 1343
156 00 Praha 5, mapol@iol.cz
tel: +420 257 921 545, fax: +420 257 921 659

ФЕРМЕНТАЦИОННЫЕ ИЗМЕРИТЕЛЬНЫЕ КЛАПАНЫ ТИП 190 с двумя выходами для 4-15 л

Описание

- Корпус из нержавеющей стали 1.4435/316L, уплотнения из высококачественного EPDM
- Стандартный выход 1/4" с возможностью подключения к различным системам
- Высокая надежность и простота обслуживания
- Подходит для различных сред, включая пищевые продукты и напитки
- Компактная конструкция, занимает минимальное пространство

Технические характеристики

- **Рабочие параметры:**
  Рабочая температура: 0°C
  Рабочая температура: 0°C
  Давление: 0 бар
- **Материалы:**
  Уплотнения: EPDM 8 шт.
  Уплотнения: PTFE 7 шт.
- **Объем:** 4-7 шт.
- **Подключения:**
  Стандартные, Clamp, по запросу

Материалы

- **Уплотнения:**
  EPDM или PTFE
- **Корпус**
  Нержавеющая сталь 1.4435/316L
  Внутренняя 1.4435/316L
  Наружная: 304
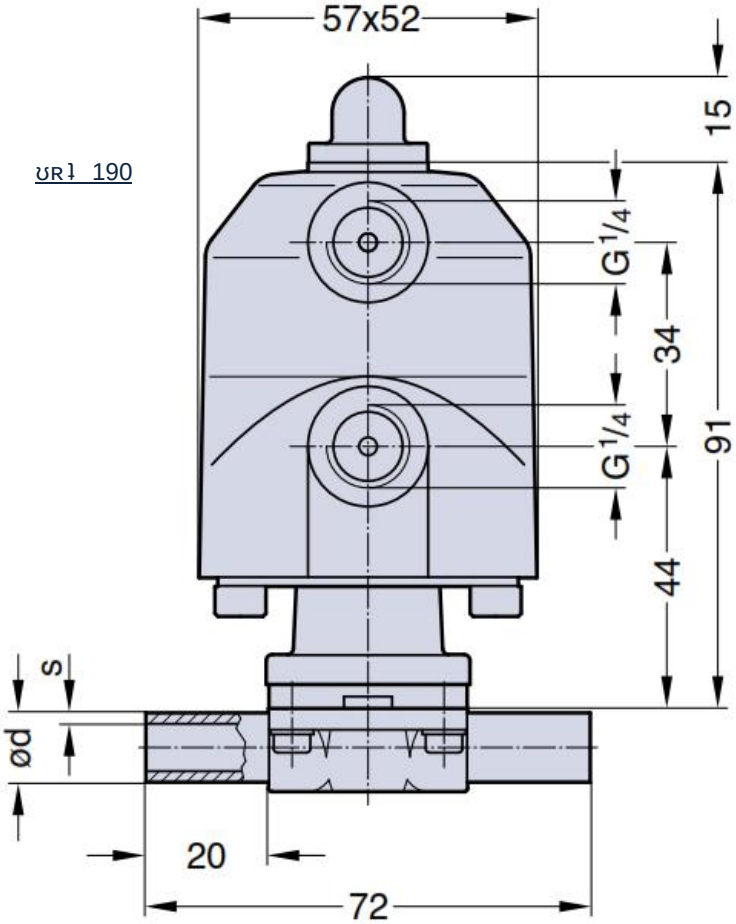
190