mapol
Elišky Přemyslovny 1343
156 00 Praha 5, mapol@iol.cz
tel: +420 257 921 545, fax: +420 257 921 659

ШАРОВЫЕ КРАНЫ МУФТОВЫЕ ТИП 20-300/SS КОРПУС ИЗ ДВУХ ЧАСТЕЙ

ДУ 8 – 80 PN 63

ОСНОВНЫЕ ХАРАКТЕРИСТИКИ

- Стандартная длина по ISO 5211
- Стандартный монтажный фланец по ISO 5211
- Двойные уплотнительные кольца
- Шаровая опора
- Высокая прочность
- Высокая герметичность
- Высокая надежность
- Высокая стойкость к коррозии
- Высокая стойкость к ультрафиолетовому излучению

ТЕХНИЧЕСКИЕ ДАННЫЕ

- PN 80
- PN 63
- Температура среды: -34°C до +260°C
- Рабочая среда: вода, масло, газ, пар, агрессивные среды

ПРИМЕНЕНИЕ

- Для использования в агрессивных средах

ГРАФИК ЗАВИСИМОСТИ ДАВЛЕНИЯ ОТ ТЕМПЕРАТУРЫ

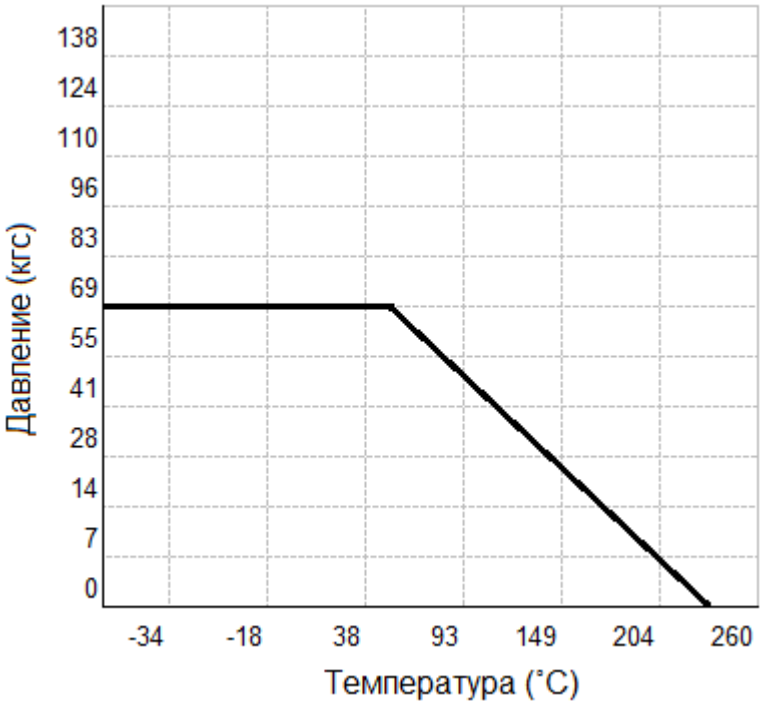

mapol
Elišky Přemyslovny 1343
156 00 Praha 5, mapol@iol.cz
tel: +420 257 921 545, fax: +420 257 921 659

ШАРОВЫЕ КРАНЫ МУФТОВЫЕ ТИП 20-300/ТЕ КОРПУС ИЗ ДВУХ ЧАСТЕЙ

ДУ 8 – 80 PN 63

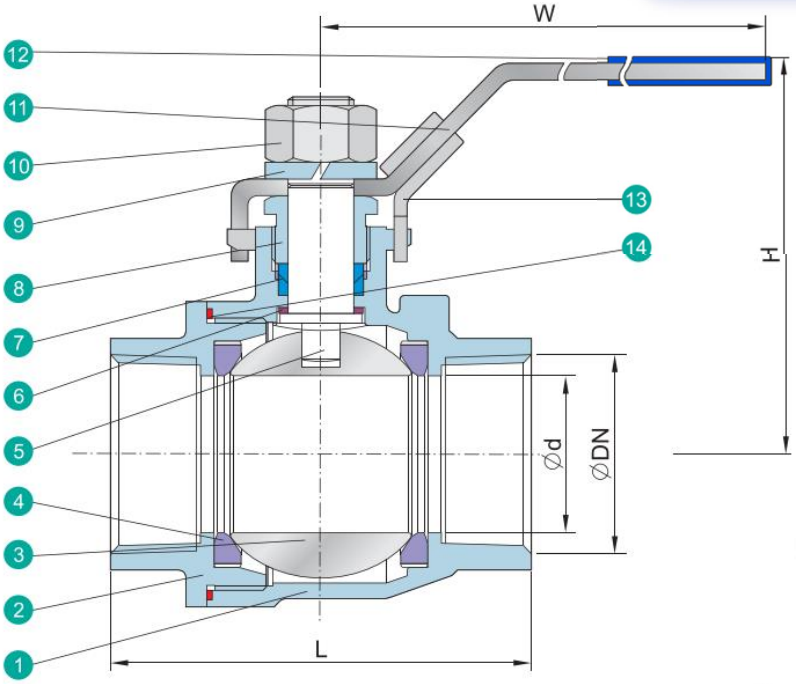

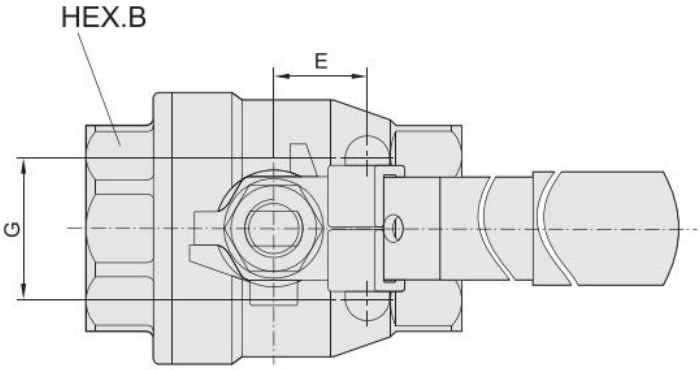

DN 8 - 50

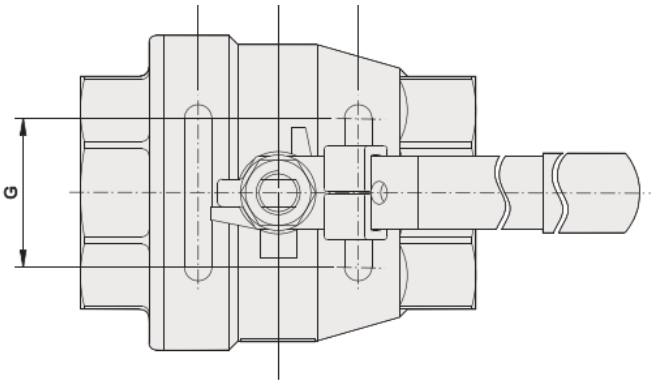

DN 65 - 80

Poz.	Popis	Materiál		
1	Šroub 1	CF8M	CF8	WCB
2	Šroub 2	CF8M	CF8	WCB
3	Těleso	CF8M	CF8	
4	Hřídel	PTFE		
5	Kulová koule	SUS 316	SUS 304	
6	Utěsnění	PTFE		
7	Utěsnění	PTFE		
8	matritsa	SUS 304		
9	Kulová koule	SUS 304		
10	Kulová koule	A194-8		
11	Těleso	SUS 304		
12	Kulová koule	Ocel		
13	Upevnění	SUS 304		
14	Utěsnění	PTFE		

DN	Ø d	L	H	W	E	G	HEX.B
8	10,6	52	58	100	12,7	28,5	23,5
10	12	52	58	100	12,7	28,5	23,5
15	15	58	58	100	12,7	28,5	25
20	20	67	64	129	22	34,8	32
25	25	78	77	156	22	34,8	41
32	32	90	83	156	23,6	38,1	50
40	38	104	96	182,5	23,6	38,1	56
50	50	127	102	182,5	23,6	38,1	70
65	63,5	158	129	252	35	65	83
80	76	187	138,5	252	35	65	102