mapol
Elišky Přemyslovny 1343
156 00 Praha 5, mapol@iol.cz
tel: +420 257 921 545, fax: +420 257 921 659

REGULAČNÍ KLAPKA
TYP L210/L210R
DN 25 ÷ 1200
PN 6,10,25,40

Popis

Je určena k regulaci průtoku kapalin a plynů. Ve zcela uzavřené poloze zůstává mezi tělesem a talířem mezera, která způsobuje netěsnost v rozmezí 0,5 ÷ 1,5% Kv.

U většiny velikostí nabízíme několik možností redukce hydraulického tvaru pro rozšíření použití klapky i pro méně obvyklé požadavky na regulaci.

Dodáváme se všemi druhy pohonů.

Pro určení nejvhodnějšího provedení klapky potřebujeme tyto údaje:

- pracovní látka + pracovní parametry
- minimální průtok
- maximální průtok + tlak při tomto průtoku

Pro klapku je nepříznivý dlouhodobý provoz ve zcela uzavřeném stavu.

Materiálová provedení

- šedá litina GG20
- ocel 11375 apod.
- nerez AISI304, AISI316L apod.

mapol
Elišky Přemyslovny 1343
156 00 Praha 5, mapol@iol.cz
tel: +420 257 921 545, fax: +420 257 921 659

REGULAČNÍ KLAPKA
TYP L210/L210R
DN 25 ÷ 1200
PN 6,10,25,40

Rozměry /mm/

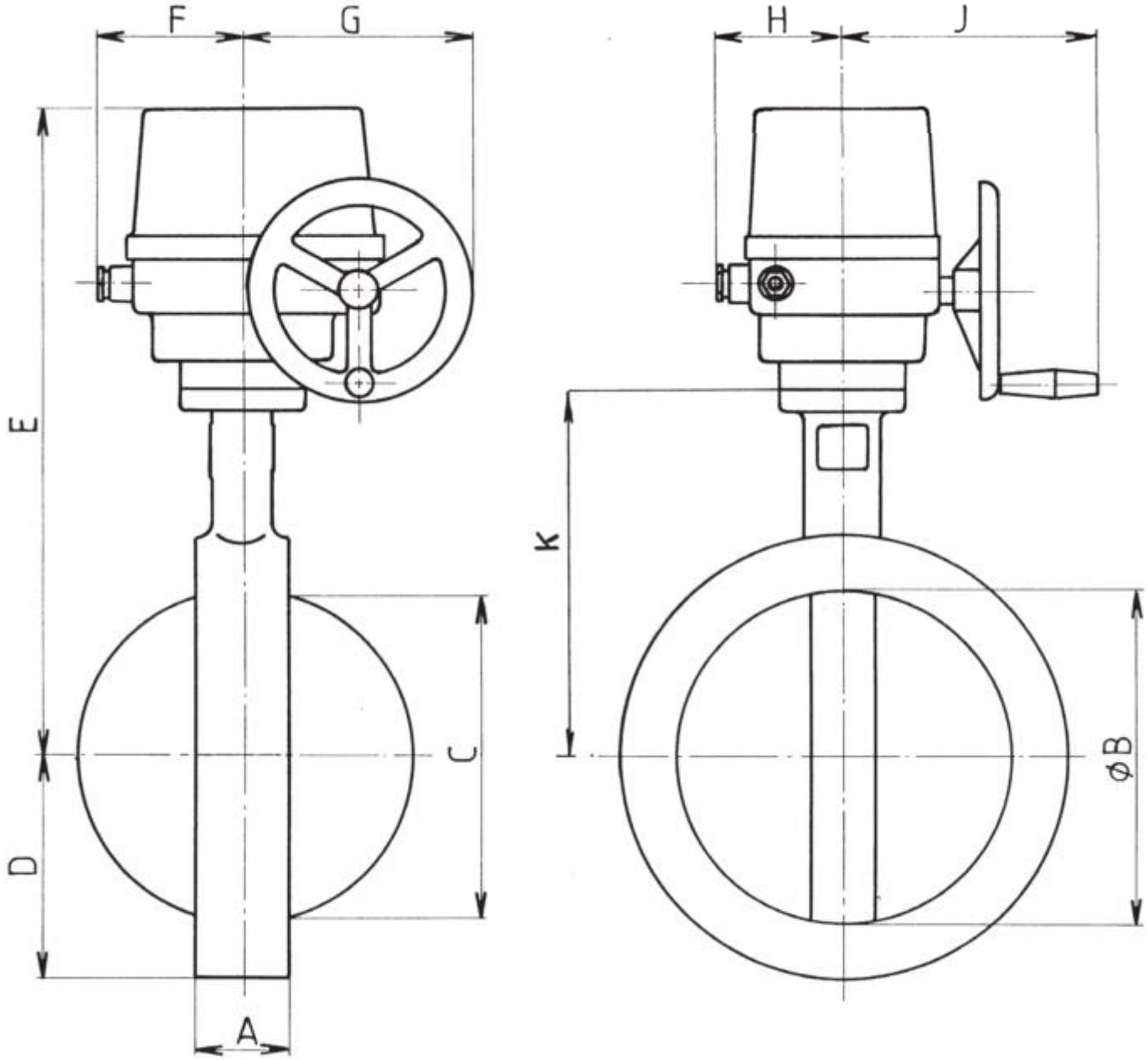

mapol
Elišky Přemyslovny 1343
156 00 Praha 5, mapol@iol.cz
tel: +420 257 921 545, fax: +420 257 921 659

REGULAČNÍ KLAPKA
TYP L210/L210R
DN 25 ÷ 1200
PN 6,10,25,40

DN	PN	Redukce Ø B	Pohon (pro Δp 1Mpa)	A	D	E
25	6/10/25/40	27	SP0	22	35	282
32	6/10/25/40	36	SP1	28	42	289
40	6/10/25/40	46		33	46	297
50	6/10/25/40	46,57		43	55	350
65	6/10/25/40	70,57		46	65	361
80	6/10/25/40	82,70,57		46	73	368
100	6/10/25/40	104,82,70		52	83	388
125	6/10/25/40	127,104,82		56	97	403
150	6/10/25/40	150,127,104		56	110	417
200	6/10/25/40	194,15,127	SP2	60	138	503
250	6/10/25/40	247,194,150,127	SP2,3	60	165	548
300	6/10/25/40	297,247,194,150	SP2,4	60	192	571
350	6/10/25/40	332,297,247,150	SP2,4*	60	222	585
400	6/10/25/40	387,332,297,247	SP2,5**	102	250	615
450	6/10/25/40	-	-	-	-	-
500	6/10/25/40	-	-	-	-	-
600	6/10/25/40	-	-	-	-	-
700	6/10	-	-	-	-	-
800	6/10	-	-	-	-	-
900	6/10	-	-	-	-	-
1000	6/10	-	-	-	-	-
1100	6/10	-	-	-	-	-
1200	6/10	-	-	-	-	-

DN	F	G	H	J	K	Hmotnost (kg)
	46	81	69	63	120	2,3
32					127	2,9
40	98	186	93	183	135	3,6
50					145	9,3
65					156	10,1
80					163	10,2
100					183	11,1
125					198	13,1
150					212	18,6
200	123	174	118	203	243	22,0
250					288	36,0
300					311	46,0
350					325	58,0
400					355	69,0
450	-	-	-	-	-	-
500	-	-	-	-	-	-
600	-	-	-	-	-	-
700	-	-	-	-	-	-
800	-	-	-	-	-	-
900	-	-	-	-	-	-
1000	-	-	-	-	-	-
1100	-	-	-	-	-	-
1200	-	-	-	-	-	-