mapol
Elišky Přemyslovny 1343
156 00 Praha 5, mapol@iol.cz
tel: +420 257 921 545, fax: +420 257 921 659

REGELKLAPPE
TYP L210/L210R
DN 25 ÷ 1200
PN 6,10,25,40

Beschreibung

Regelklappe Serie L210 ist für Regulation der Flüssigkeite und Gase geeignet. In voll geschlossener Lage bleibt die kleine Lücke zwischen dem Gehäuse und der Scheibe die die Undichtheit von 0,5 bis 1,5% Kv verursacht.

Für die meisten Grössen wir bieten mehrere Möglichkeite der Reduktion der hydraulischen Gestalt für die Erweiterung der Anwendungsmöglichkeiten der Klappe auch für weniger gewöhnliche Anforderung an die Regulation an.

Wir liefern mit allen Arten der Antriebe.

Für Feststellung der optimalen Ausführung der Klappe ist unbedingt folgende Angabe zu kennen:

- Arbeitsmittel + Arbeitsparameter
- minimaler Durchfluss
- maximaler Durchfluss + Druckparameter

Für die Klappe ist ungünstig Langzeitbetrieb in ganz geschlossenem Stand.

Materialien

- Graugruss GG20
- Stahl 11375 usw.
- Edelstahl AISI304, AISI316L usw.

mapol
Elišky Přemyslovny 1343
156 00 Praha 5, mapol@iol.cz
tel: +420 257 921 545, fax: +420 257 921 659

REGELKLAPPE
TYP L210/L210R
DN 25 ÷ 1200
PN 6,10,25,40

Grösse /mm/

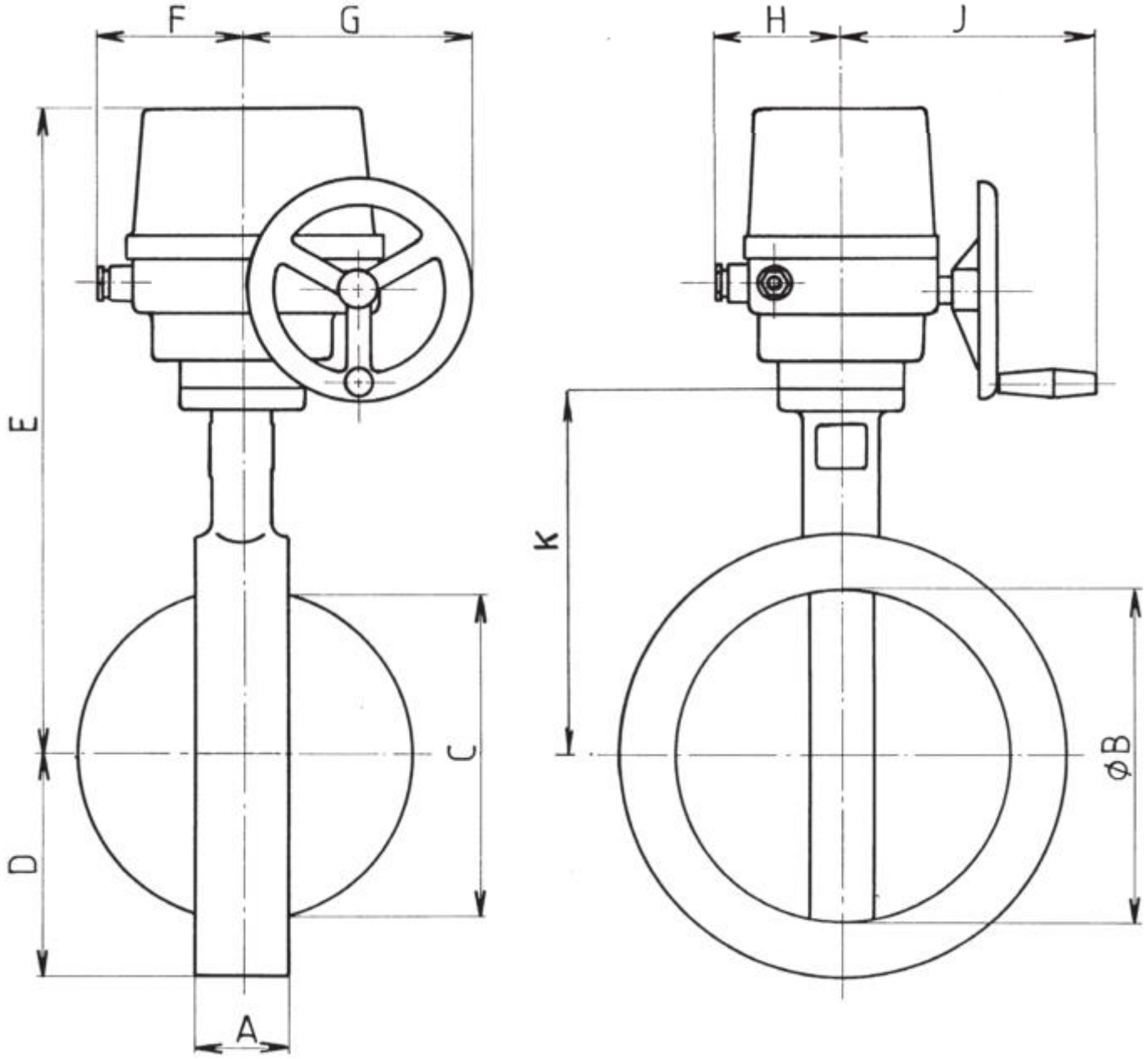

mapol
Elišky Přemyslovny 1343
156 00 Praha 5, mapol@iol.cz
tel: +420 257 921 545, fax: +420 257 921 659

REGELKLAPPE
TYP L210/L210R
DN 25 ÷ 1200
PN 6,10,25,40

DN	PN	Reduktion Ø B	Antrieb (für Δp 1Mpa)	A	D	E
25	6/10/25/40	27	SP0	22	35	282
32	6/10/25/40	36	SP1	28	42	289
40	6/10/25/40	46		33	46	297
50	6/10/25/40	46,57		43	55	350
65	6/10/25/40	70,57		46	65	361
80	6/10/25/40	82,70,57		46	73	368
100	6/10/25/40	104,82,70		52	83	388
125	6/10/25/40	127,104,82		56	97	403
150	6/10/25/40	150,127,104		56	110	417
200	6/10/25/40	194,15,127	SP2	60	138	503
250	6/10/25/40	247,194,150,127	SP2,3	60	165	548
300	6/10/25/40	297,247,194,150	SP2,4	60	192	571
350	6/10/25/40	332,297,247,150	SP2,4*	60	222	585
400	6/10/25/40	387,332,297,247	SP2,5**	102	250	615
450	6/10/25/40	-	-	-	-	-
500	6/10/25/40	-	-	-	-	-
600	6/10/25/40	-	-	-	-	-
700	6/10	-	-	-	-	-
800	6/10	-	-	-	-	-
900	6/10	-	-	-	-	-
1000	6/10	-	-	-	-	-
1100	6/10	-	-	-	-	-
1200	6/10	-	-	-	-	-

DN	F	G	H	J	K	Gewicht /kg/
	46	81	69	63	120	2,3
32					127	2,9
40	98	186	93	183	135	3,6
50					145	9,3
65					156	10,1
80					163	10,2
100					183	11,1
125					198	13,1
150					212	18,6
200	123	174	118	203	243	22,0
250					288	36,0
300					311	46,0
350					325	58,0
400					355	69,0
450	-	-	-	-	-	-
500	-	-	-	-	-	-
600	-	-	-	-	-	-
700	-	-	-	-	-	-
800	-	-	-	-	-	-
900	-	-	-	-	-	-
1000	-	-	-	-	-	-
1100	-	-	-	-	-	-
1200	-	-	-	-	-	-