Elišky Přemyslovny 1343
156 00 Praha 5, mapol@iol.cz
tel: +420 257 921 545, fax: +420 257 921 659

ENDSCHALTERBOX
SOLDO TYP SX
(für Atex)

Endschalterbox SOLDO Serie SX bietet kompakte Lösung für Festzetzung der Endposition des Ventils und pneumatischen Antrieb (sowohl lokale als auch enfernt). Robuste Konstruktion und breite Palette der Ausführungen machen aus diesem Entschalterbox idealler Instrument für Benutzung für explosive Umgebung nach **EEx d IIB**. Unsere Firma immer bietet efektive Unterstützung und wir können spezifische Lösungen für Endpositionserfassung vorschlagen

Funktion und Eigenschaften

- Das Gehäuse ist aus Aluminum mit niedrigem Gehalt an Kupfer hergestellt und mit Antikorosionsbeschichtung vorgesehen. Die Kombination dieser beiden Materialien versichert hohe Korosionsbeständigkeit und ist für die härteste Arbeitsumgebunge geeignet.
- Umgebungstemperatur
  -25°C + 60°C (T6)
  -25°C + 75°C (T5)
  -25°C + 105°C (T4)
  ❄ Benutzung bei niedrigen Temperaturen für Ausführung nach **ATEX** bis **- 40°C** (auf Wunsch)
  ❄ Benutzung bei niedrigen Temperaturen für Ausführung nach **IECEx** ag do **- 40°C** (auf Wunsch)
- Benutzung nach Atex und IEC
  II2 G/D Exd IIB T4/T5/T6 Ex tD B21 135°C/100°C/85°C
  Ex d IIB T4/T5/T6 Ex tD B21 135°C/100°C/85°C
- **3D Stellungsanzeige** ï um die Positon des Ventils besser zu identifizieren
- **IP67** Schutz

Materiale

- Gehäuse und Deckel:	Aluminium mit Polyesterbeschichtung
- Indikator:	Kunststoff UV-beständig
- Welle:	Edelstahl
- Schrauben:	Edelstahl

mapol
Elišky Přemyslovny 1343
156 00 Praha 5, mapol@iol.cz
tel: +420 257 921 545, fax: +420 257 921 659

ENDSCHALTERBOX
SOLDO TYP SX
(für Atex)

Grösse (mm)

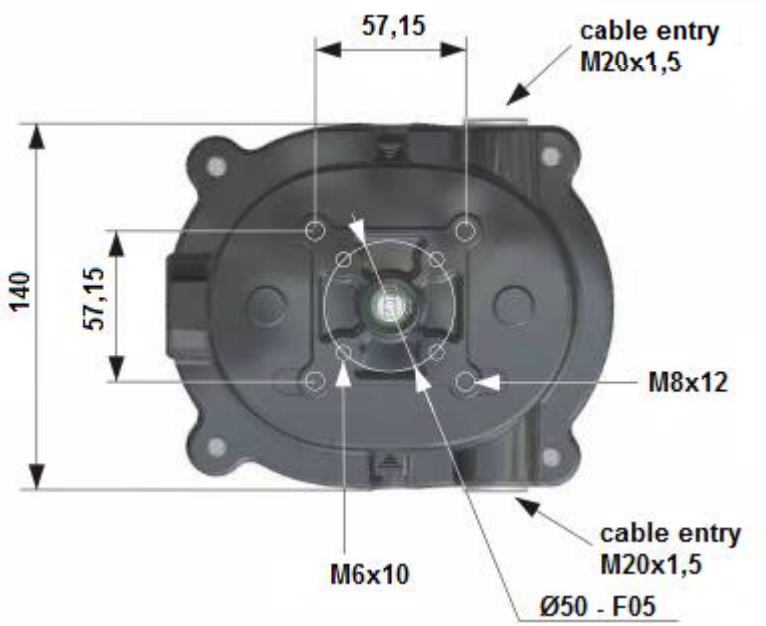

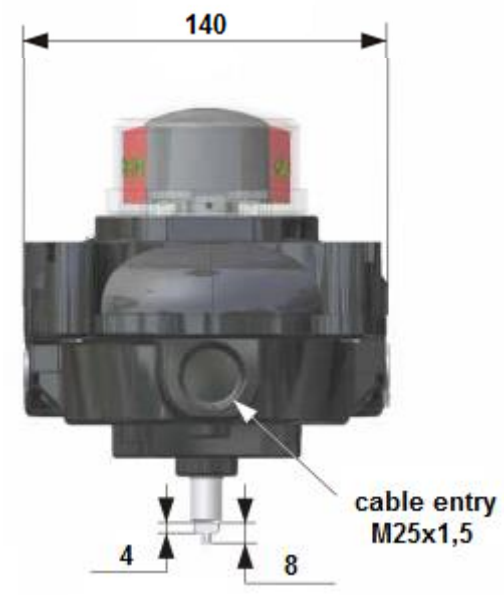

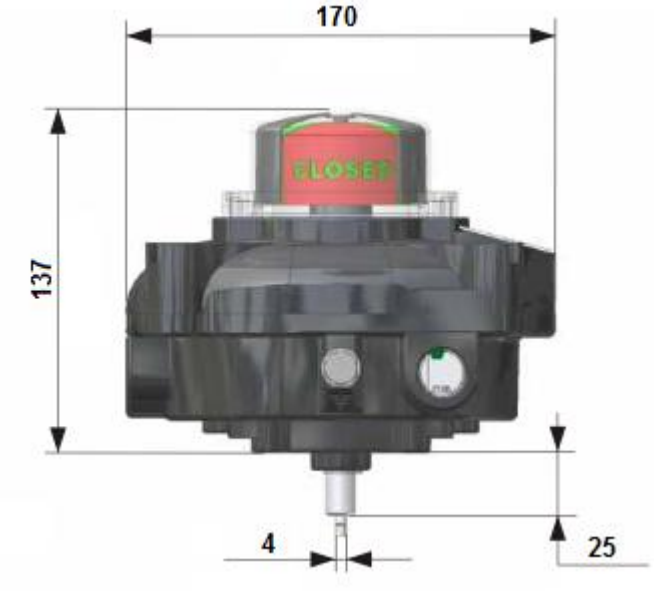

mapol
Elišky Přemyslovny 1343
156 00 Praha 5, mapol@iol.cz
tel: +420 257 921 545, fax: +420 257 921 659

ENDSCHALTERBOX
SOLDO TYP SX
(für Atex)

Verfügbare Ausführunge

SX 01 2 0 1 - 1

KABEL-EINGANG

1	n°2 ½ñnpt
2	n°2 M20 x 1,5
7	n°2 1/2ñnpt + n°1 3/4ñnpt
8	n°2 M20 x 1,5 + n°1 M25 x 1,5

FARBE

0	schwarz
1	blau RAL 5015

TERMINAL

0	gedruckte Anschluss + zusätliche Solenoidverbindung
2	gedruckte Anschluss (blau)+zusätliche Solenoidverbindung
7	Konsole + solenoidu
8	Konsole

SCHALTER MENGE

1 bis 4 nach dem Schalter Typ

	SCHALTER TYP	VERSORGUNG	MAXIMALE MONTIERTE MENGE
01	electromech SPDT Kontakte versilbert	max 5A@250VAC-3A@24VDC min 50mA@250VAC-50mA@24VDC	4
02	elektromech SPDT Kontakte vergoldet	max 3A@250VAC-1A@24VDC min 5mA@250VAC-1mA@24VDC	4
03	elektromech SPDT Kontakte vergoldet	max 3A@250VAC-1A@24VDC min 5mA@250VAC-1mA@24VDC	4
C3	induktiv SPST mit Inertgas gefüllt	max 1.5A@120VAC-0.5@24VDC (wiederstands/induktiv)	4
C4	induktiv SPDT mit Inertgas gefüllt	max 1A@120VAC-1A@24VDC ï max 25W	4
32	induktiv NO P+F NBN4 12GM40 Z0	2 verstärkte Drähte, 5-60VDC, 2-100mA	2
73	induktiv PNP NO P+F NBB2 V3 E2	3 verstärkte Drähte, 10-30VDC, 100mA	4
75	induktiv NO/NC programmierbar IFM IS5026	2 verstärkte Drähte, 5-36VDC, 200mA	4
83	induktiv NO P+F NBB3 V3 Z4	2 verstärkte Drähte, 5-60VDC, 100mA	4
91	4-20 mA Transmitter	10-30VDC 1	